Cook BBQ

ХАРАКТЕРИСТИКИ

Материал конструкции колокола:
Сталь черного цвета с наружной обработкой.
Материал основания:
Сталь черного цвета с наружной обработкой.
Материал стола:
МДФ с ламинированным шпоном, пригодным для использования на открытом воздухе.
Материал скамьи:
Сталь черного цвета с наружной обработкой.
Колесики:
4 штуки на скамью из ПВХ

Противотепловая краска	Да
Горение	Дрова
Максимальная нагрузка	3-5 кг
Количество скамеек	4
Вес колпака	80 кг
Вес основания гриля	49 кг
Вес стола	80 кг
Вес скамьи	20 кг
Общий вес	289 кг

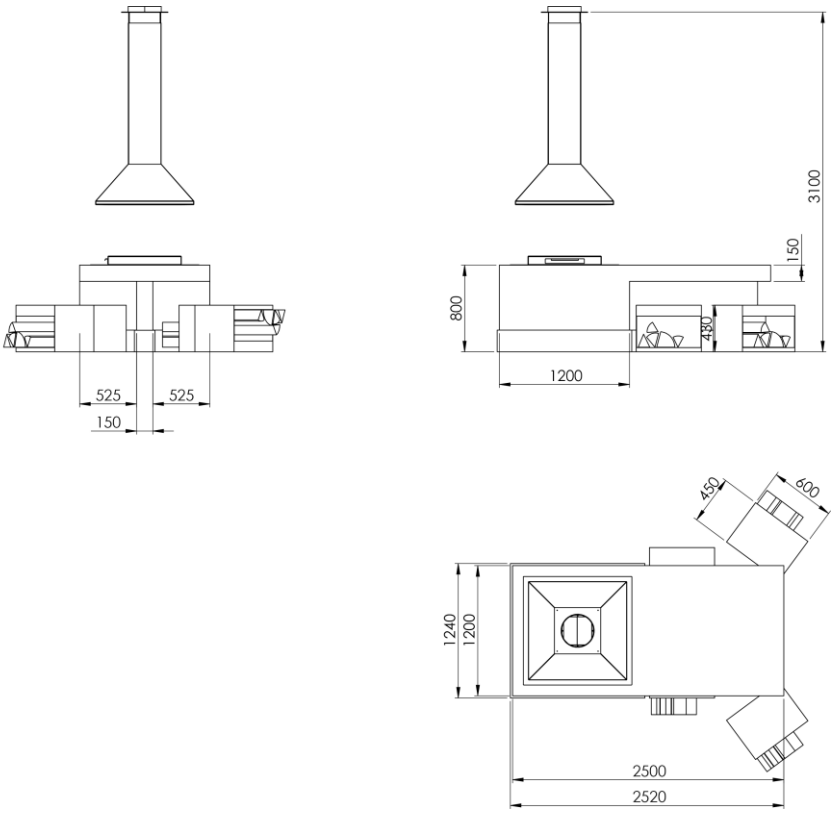

C/ de Folgueroles, 3
Pol. Ind. Malloles
08500 Vic | Barcelona

T:+34 93 459 87 01
https://www.traforart.net
traforart@traforart.net

TRAFORART